Irontech52s 1,70m

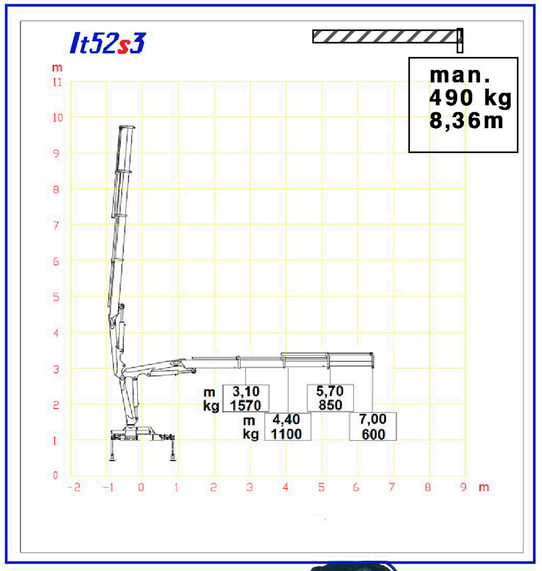

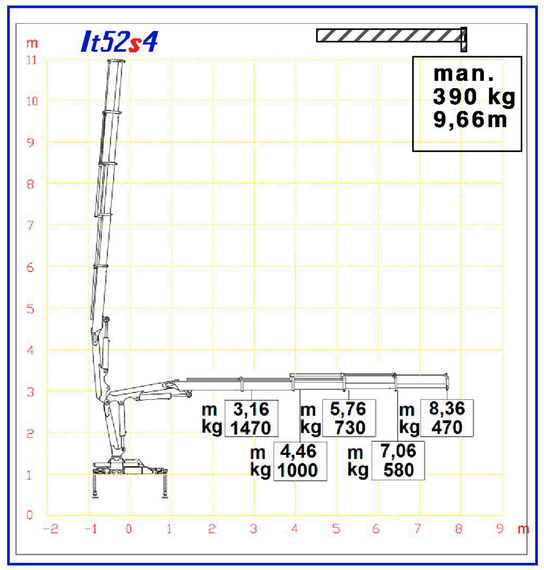

extra-schmal 170cm

Sonderhöhe 149cm

Sonderausführung It52 Ls
Bauhöhe 150cm Breite 180cm

KRANTECH.CH
Zürcherstrasse 51
CH-8620 Wetzikon
Tel 044 932 26 32 Fax 044 932 26 35
mail@krantech.ch www.krantech.ch

Irontech52.

3 Jahre Strukturgarantie

0200714

Sehr sorgfältig verarbeiteter Ladekran mit fortschrittlichem Design und professioneller Funksteuerung als Standard-Ausrüstung.
Dank hochwertigem Stahl an allen Bauteilen und dem Kniehebel- Gelenk zwischen erstem und zweitem Arm hat der Kran in jeder Situation ein Maximum an Leistung und überzeugt mit einem sehr guten Leistungsgewicht.
Speziell für den Kommunalbereich oder für Schmalspurfahrzeuge wurde das Modell 52s entwickelt, das lediglich 1,7m breit ist.
Der robuste und kompakte Unterbau ist für die verschiedensten Montagen ideal konzipiert. Die beiden Auszüge für die Stützen sind parallel geführt, um eine grosse Stützbasis und damit eine hohe Standsicherheit zu erreichen. Auf Wunsch gibt es die robusten Drehgelenke 45º/180º und um den Komfort zu erhöhen können sie optional mit hydraulischen Horizontalzylindern versehen werden, die über die Funksteuerung agieren.

Für eine ausgedehnte Anwendung steht selbstverständlich ein breites Angebot von Zubehör wie manuelle Verlängerungen, Greifersteuerung, verschiedenste Greifer und Seilwinden, andere Farbgebung, Scheinwerfer und vieles mehr zur Verfügung.

Funksteuerung als Standard

www.irontech.ch

KRANTECH.CH
Zürcherstrasse 51
CH-8620 Wetzikon
Tel 044 932 26 32 Fax 044 932 26 35
mail@krantech.ch www.krantech.ch

Irontech52. 2,1m

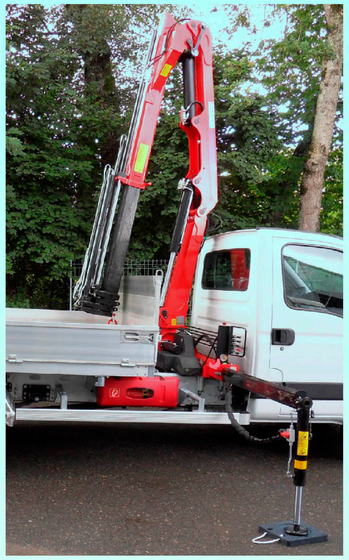

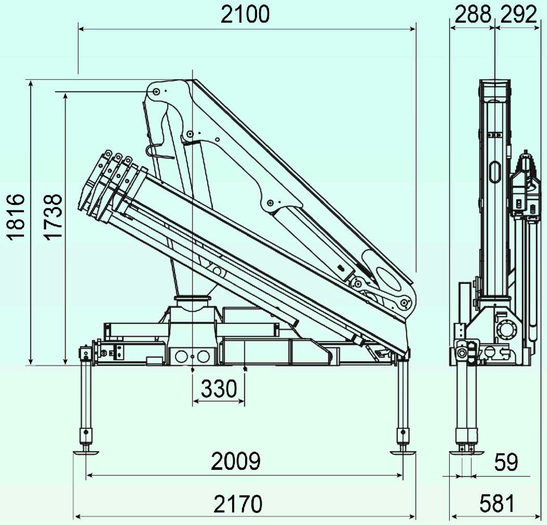

Technische Daten Fiche Technique Caratteristiche Tecniche		
Kranbau- Norm projecté selon les normes norma tecnica di progetto	DIN	15018 H2B3
Hubmoment capacité de levage capacità di sollevamento	daNm	5,0
Schwenkbereich angle de rotation angolo di rotazione	°	365
Schwenkmoment couple de rotation coppia di rotazione	daNm	680
Betriebsdruck pression de travail pressione die esercizio	bar	265
Fördermenge debit au distributeur portata max al distributore	l/min	15-20
Tankinhalt cap. réservoir d'huile cap. serbatoio	l	30
Gewicht mit std Abstützung poids avec stabilisateurs peso con stabilizatori	52.2 52.3 52.4	720 770 810
Gewichte inkl. Abstützung ohne Öl im Tank		

www.irontech.ch

Irontech smart cranes

It52.2

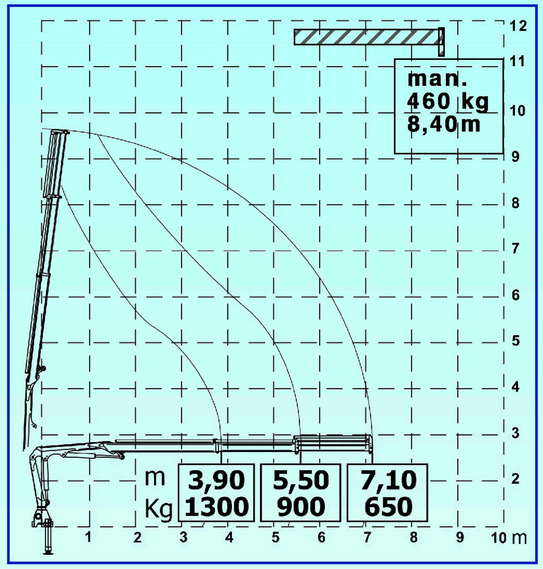

It52.3

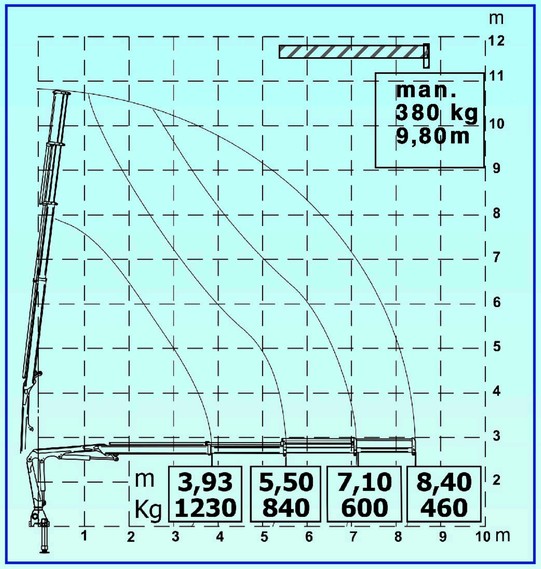

It52.4

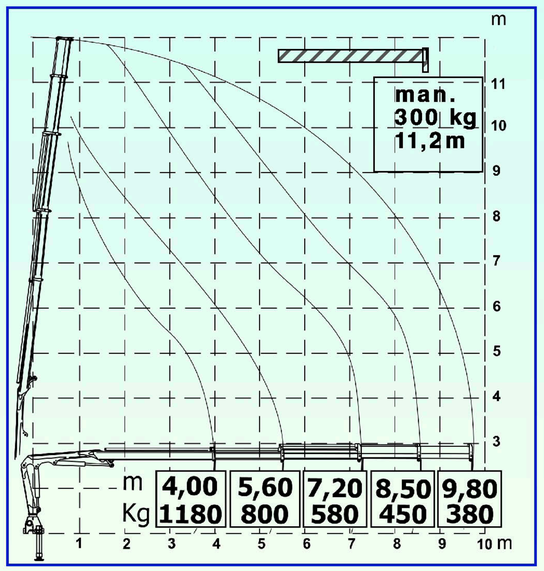

It52c4 Kurzarm

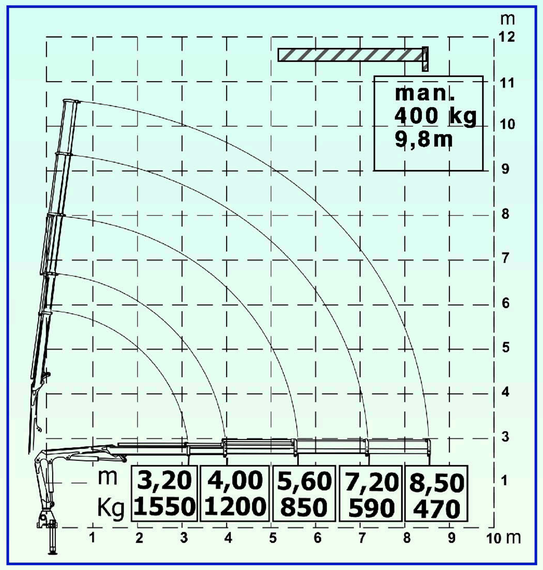

KRANTECH.CH
Zürcherstrasse 51
CH-8620 Wetzikon
Tel 044 932 26 32 Fax 044 932 26 35
mail@krantech.ch www.krantech.ch